Фигура 118

ЗАДВИЖКА КЛИНОВАЯ zFAG

Материал корпуса	Давление номинальное	Диаметр номинальный	Макс. температура
G Сталь углеродистая	**U** 250 бар	DN **50-100**	450°C
Q Сталь легированная	**U** 250 бар	DN **50-100**	580°C

согласно директиве оборудования, работающего под давлением 2014/68/UE
обозначение CE для DN≥32

ХАРАКТЕРИСТИКИ

- Класс герметичности - А по норме EN - 12266 - 1
- Компактная конструкция
- Экологически безопасный
- Испытания и исследования по норме EN - 12266 – 1

ПРИМЕНЕНИЕ*

* не все применения подходят для каждого исполнения вида материала
На сайте www.zetkama.com.pl находится Список химической устойчивости в котором определены параметры работы при определенной среде.

отрасли системы

ПРОМЫШЛЕННОСТЬ | СУДОСТРОИТЕЛЬНАЯ ПРОМЫШЛЕННОСТЬ | ТЕПЛОСНАБЖЕНИЕ | ХОЛОДИЛЬНАЯ ТЕХНИКА И КОНДИЦИОНИРОВАНИЕ | ЭНЕРГЕТИКА

среды

ГЛИКОЛЬ | ВОДА ПРОМЫШЛЕННАЯ | МАСЛО ДИАТЕРМИЧЕСКОЕ | ПАР | СЖАТЫЙ ВОЗДУХ | НЕЙТРАЛЬНЫЕ ЖИДКОСТИ

Оставляем за собой право изменения конструкции

Издание 01/2021

ZETKAMA Sp. z o.o.
Ul. 3 Maja 12
PL 57-410 Ścinawka Średnia

Tel. +48 74 8652 187
Tel. +48 74 8652 111
Fax +48 74 8652 199

E-mail export@zetkama.com.pl
www.zetkama.com.ru

Фигура 118

МАТЕРИАЛЫ, РАЗМЕРЫ

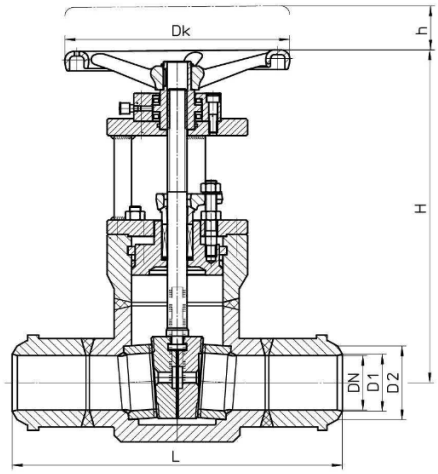

№	Материал корпуса	G	Q	Q
	Исполнение	**01**	**01**	**01**
	PN	**250**		
1	Корпус	P245GH	13CrMo4-5	11CrMo9-10
2	Седло	X17CrNi16-2Ni 16-2	Stellit	Stellit
3	Крышка	P265GH	13CrMo4-5	11CrMo9-10
4	Клин	X30Cr13	Стеллит	Стеллит
5	Шток	X30Cr13	X39CrMo17-1	X39CrMo17-1
6	Уплотнение	Графит		
Макс. температура		**450°C**	**550°C**	**580°C**

DN	**50**	**65**	**80**	**100**
D1 (мм)	45	57,5	84	105
D2 (мм)	60	77	108	135
L (мм)	350	425	470	550
Dk (мм)	320	320	320	400
H (мм)	420	490	490	450
h (мм)	60	80	90	110
Вес (кг)	80,0	87,0	120,0	165,0

Оставляем за собой право изменения конструкции

Издание 01/2021

ZETKAMA Sp. z o.o.
Ul. 3 Maja 12
PL 57-410 Ścinawka Średnia

Tel. +48 74 8652 187
Tel. +48 74 8652 111
Fax +48 74 8652 199

E-mail export@zetkama.com.pl
www.zetkama.com.ru

Фигура 118

ЗАВИСИМОСТЬ ТЕМПЕРАТУРЫ ОТ ДАВЛЕНИЯ

	PN		100 °C	300 °C	400 °C	450 °C	500 °C	510 °C	520 °C	530 °C	550 °C	580 °C
P245GH	250	бар	250	250	216	132	-	-	-	-	-	-
13CrMo4-5			250	250	231	227	193	164	125	120	69	-
11CrMo9-10			250	250	250	250	250	234	190	188	138	62

По запросы возможны разные варианты клапанов.

ИСПОЛНЕНИЯ

Фигура	Материал корпуса	Диаметр номинальный	Давление номинальное	Исполнение
118	G Сталь углеродистая P245GH	50-100 мм	U 250 бар	01 Клин стальной, кольцо - сталь
118	Q Сталь легированная 13CrMo4-5	50-100 мм	U 250 бар	01 Клин стальной - стеллитированный, кольцо - стеллит
118	Q Сталь легированная 11CrMo9-10	50-100 мм	U 250 бар	01 Клин стальной - стеллитированный, кольцо - стеллит

ЗАКАЗ

Фигура	Материал корпуса	Диаметр номинальный	Давление номинальное	Исполнение
118	G Сталь углеродистая P245GH	50-100 мм	U 250 бар	01 Клин стальной, кольцо - сталь

Пример заказа по индексу **118 F 050 U 01**

Задвижка клиновая, присоединение под приварку, форма прямая	118
Сталь углеродистая P245GH	G
Диаметр номинальный (мм)	050
Давление номинальное PN 250	U
Клин - стальной, кольцо - сталь	01

Оставляем за собой право изменения конструкции **Издание 01/2021**

ZETKAMA Sp. z o.o.
Ul. 3 Maja 12
PL 57-410 Ścinawka Średnia

Tel. +48 74 8652 187
Tel. +48 74 8652 111
Fax +48 74 8652 199

E-mail export@zetkama.com.pl
www.zetkama.com.ru